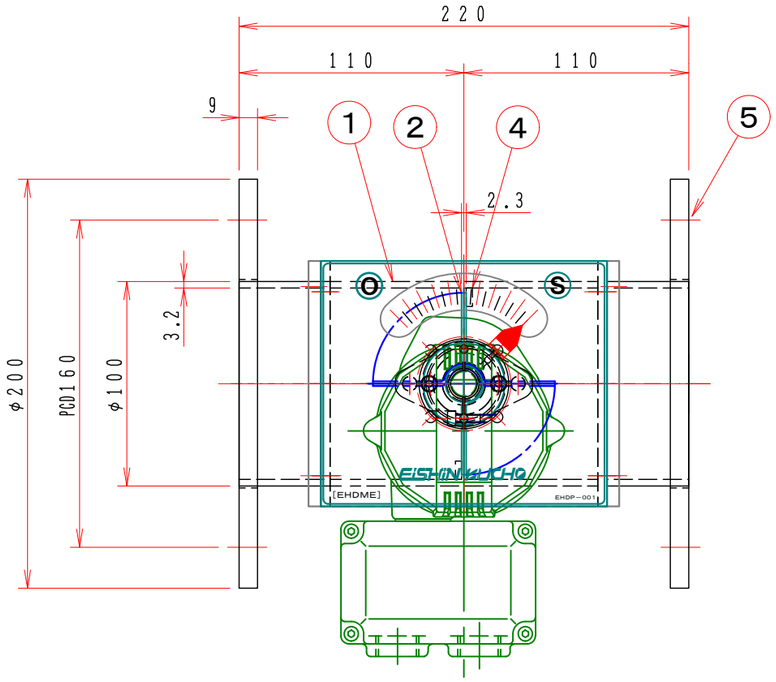

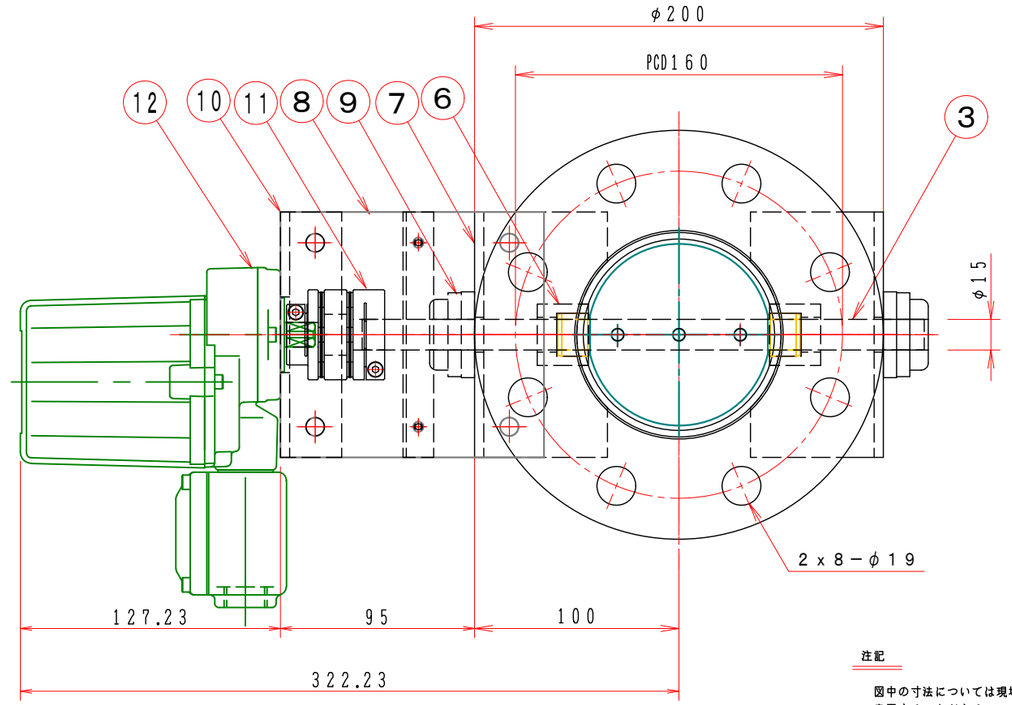

注記

図中の寸法については現場調査及び機器設計等の進捗にともなって変更することがある。

No	部品名称 TITLE	数量 QTY	備考（規格・寸法）(DIMENSIONS)
15			
14			
13			
12	ロータリーアクチェーター	1	MRP4−T−GZ
11	カップリング	1	SFC−040DA2−12B−15B（TypeB）
10	駆動部取付板	1	SPC 4.5t
9	軸　受	2	UFL002x2+C002+D002
8	接続板	2	SS400 9.0t
7	軸受取付金具	2	SPC 4.5t
6	シャフトボス	2	B20215MS
5	フランジ	1	SS400 PL=9.0t
4	羽根当て	1	SS400 3x9
3	シャフト	1	SGD φ15　ミガキ10級
2	可動羽根	1	SPC 2.3t
1	ダンパー本体	1	MD−100φ（SS）SPC 3.2t

特　記

1. 板フランジとケーシング接合部の内面は全溶接、外側は点付溶接。
2. 塗装は内外面錆止め塗装外面シルバー1回塗り。
3. 本図ダンパーの使用範囲は下記の通です。外径寸法はミリサイズ（ダクトサイズ）です。

　静圧：±4.0KPa以下　風速：25m／s以下　温度：−10〜60℃以下

☆　屋内使用清浄空気用です。屋外使用、腐食性ガス等の場合はお問い合せ下さい。

☆　ロータリーアクチェーターは仕様により異なります、別途お問い合せ下さい。

供給電圧：100〜120V　200〜240V　AC　24V　DC
入力信号：4〜20mmA　1〜5V　DC
オプション：CC−Link　DeviceNet

電気結線図

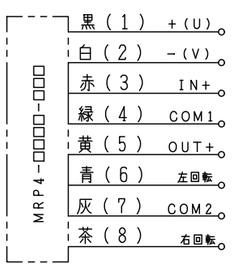

電気結線図

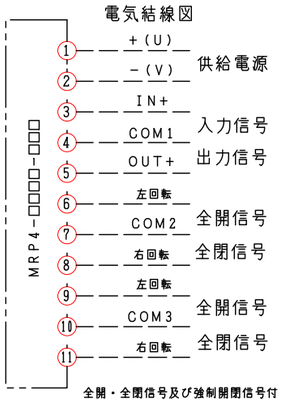

全開・全閉信号及び強制開閉信号付

回　数 REV.MARK	年月日 DATE	承　認 APPROVED BY	変更者 REVISED BY	記　事 CONTENTS

変更 REVISIONS

尺度 SCALE　1：3
単位 UNITS

承認 APPROVED BY　．．
設計 DESIGNED BY　．．
検図 CHECKED BY　．．
製図 DRAWN BY　Takeda　2006.05.10.

栄進空調株式会社
EISHIN KUCHO CO., LTD.

名称 TITLE
モーター・ダンパー
EHDHMEF−100 S
高分解能ステッピングモーター
（SS）

EHDHMEF−100 S

01/10

変更回数 REV.MARK　01

M/#　O/#　工事番号 JOB No.

図面番号 DRAWING NO.